Բացատրագիր

ՀՀ Արտաշքտի մարզի, Ք.Արտաշատի, Նար-Դոսի փողոց համար 1 հասցեով Պարույր Սեվակի անվան համար 1 մանկապարտեզի մասնաշենքերի կոնստրուկտիվ լուծումների բացատրագիր :

1. Շենքը բաղկացած է երկու մասնաշենքերից որոնք միացված են երկու անցումային սրահներով ներքին սանդղավանդակներով:
2. Մասնաշենքի կոնստրուկտիվ համակարգերը լուծված են լայնական (կրող) ու արտաքին երկայնական պատերով և միջհարկային ծածկերով:
3. Մասնաշենքերի պատերն իրականացված են կոմպլեքս տիպի շարվածքով միաձույլ երկաթբետոնե ներառուկներով:
4. Պատերում բացվածքների բարավորները միաձույլ երկաթբետոնից են:
5. Միջհարկային ծածկերն իրականացված են հավաքովի երկաթբետոնե կլորանցքավոր սալերով և երկայնական պատերին կիպ հոծ սալերով:
6. Անցումային սրահները լուծված են պողպատե լայնական շրջանակներով, ապակեբլոկներից պատերով, իսկ սանդուղքները ` պողպատե թեքահեծաններով, երկաթբետոնե հատավոր աստիճաններով և հարթակներով:
7. Հարկավոր է անցումային սրահների ապակեբլոկների քանդում այնուհետեվ նոր մետաղական ուղղանկյուն պրոֆիլի խողովակների ավելացում սենդվիչ պանելների տեղադրման համար
8. Ինչպես նաև ծածկի աշխատանքը որպես կոշտ սալ ապահովելու համար անհրաժեշտ է ամբողջ ծածկի վրա իրականացնել ե/բ հարթաշերտ 5սմ հաստությամբ ամրանավորված 6մմ տրամագծի ամրաններով 200x200մմ ցանցի չափերով
9. Ամրանային ցանցը հարկավոր է խարսխել կլորանցքավոր պանելներու ամրանային խարիսխների օգնությամբ որոնք տեղադրվում են 600 մմ քայլով դասավորված շախմատաձև, խարիսխների քանակը բերված է կե-6 էջում
10. Ե/Բ հարթաշերտի և պատերի աշխատանքը ապահովելու համար կրող պատերին ամրացվում են հավասարակողմ անկյունակներ իսկ ամրանային ցանցը եռակցվում է մետաղական անկյունակին:

ՕԳՏԱԳՈՐԾՎՈՂ ՆՅՈՒԹԵՐ

1. ՀՀՇՆ -2.02-06 - «Սեյսմիկ շինարարության նախագծային նորմեր»:
2. СНИП 2.03.01.84* - «Բետոնե և ե/բ կոնստրուկցիաներ»:
3. СНИП 2.01.07.85 - «Բեռներ և բեռնվածքներ»:
4. СНИП 2-23-83* - «Մետաղական կոնստրուկցիանոր»:
5. ՀՀՇՆ 20-06-2014 - «Շենքերի և շինությունների վերակառուցում»

ԳԾԱԳՐԵՐԻ ԱՆՎԱՆԱՑԱՆԿ

Հ/Հ	ԳԾԱԳՐԻ ԱՆՎԱՆՈՒՄԸ	ԹԵՐԹ
1	ԳԾԱԳՐԵՐԻ ԱՆՎԱՆԱՑԱՆԿ ԲԱՑԱՏՐԱԳԻՐ	ԿԵ-1
2	ՄԻՋԱՆՑՔԻ ԿԱՐԿԱՍ 1(ՉԱՓԱԳՐՈՒԹՅՈՒՆ)	ԿԵ-2
3	ՄԻՋԱՆՑՔԻ ԿԱՐԿԱՍ 2(ՉԱՓԱԳՐՈՒԹՅՈՒՆ)	ԿԵ-3
4	ՄԻՋԱՆՑՔԻ ԿԱՐԿԱՍ 1	ԿԵ-4
5	ՄԻՋԱՆՑՔԻ ԿԱՐԿԱՍ 2	ԿԵ-5
6	ՈՒԺԵՂԱՑՄԱՆ ՀԱՆԳՈՒՅՑՆԵՐ	ԿԵ-6

ՆԳճ	Հ.ՎԱՐԴԱՆՅԱՆ		Արտաշատի N 1 մանկապարտեզի շենքի հիմնանորոգ ում <<ՔՆ-ՊԸԱՇՋԲ-16/4>>			
ՆԱԽԱԳԾԵՑ	Ա.ՀՈՎՀԱՆԻՍՅԱՆ		ԿՈՆՍՏՐՈՒԿՏԻՎ ՄԱՍ	ՓՈՒԼ	ԹԵՐԹ	ԹԵՐԹԵՐ
				ԱՆ	ԿԵ-1	6
ՊԱՇՏՈՆ	Ա.ԱԶԳԱՆՈՒՆ	ՍՏՈՐԱԳՐ.	ԳԾԱԳՐԵՐԻ ԱՆՎԱՆԱՑԱՆԿ ԲԱՑԱՏՐԱԳԻՐ	«ՎԻԼ-ՍԵՄ» ՍՊԸ		

ՄԻՋԱՆՑՔԻ ԿԱՐԿԱՍ 1 (ՉԱՓԱԳՐՈՒԹՅՈՒՆ)

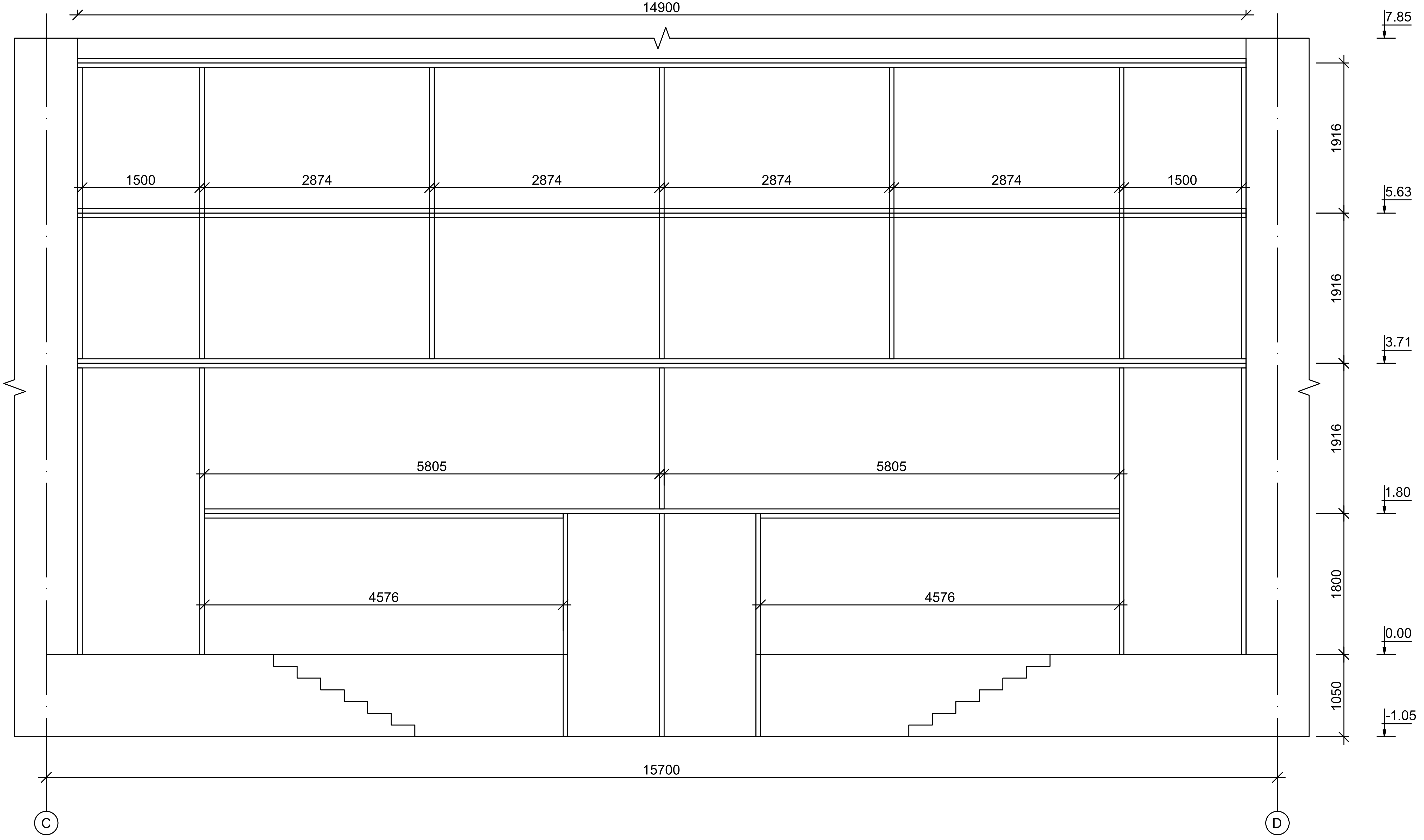

ՆԳճ	Հ.ՎԱՐԴԱՆՅԱՆ		Արտաշատի N 1 մանկապարտեզի շենքի հիմնանորոգ ում <<ՔՆ-ՊԸԱՇՁԲ-16/4>>			
ՆԱԽԱԳԾԵՑ	Ա.ՀՈՎՀԱՆԻՍՅԱՆ		ԿՈՆՍՏՐՈՒԿՏԻՎ ՄԱՍ	ՓՈՒԼ	ԹԵՐԹ	ԹԵՐԹԵՐ
				ԱՆ	ԿԵ-2	6
			ՄԻՋԱՆՑՔԻ ԿԱՐԿԱՍ 1(ՉԱՓԱԳՐՈՒԹՅՈՒՆ)	«ՎԻԼ-ՍԵՄ» ՍՊԸ		
ՊԱՇՏՈՆ	Ա.ԱԶԳԱՆՈՒՆ	ՍՏՈՐԱԳՐ.				

ՄԻՋԱՆՑՔԻ ԿԱՐԿԱՍ 2 (ՉԱՓԱԳՐՈՒԹՅՈՒՆ)

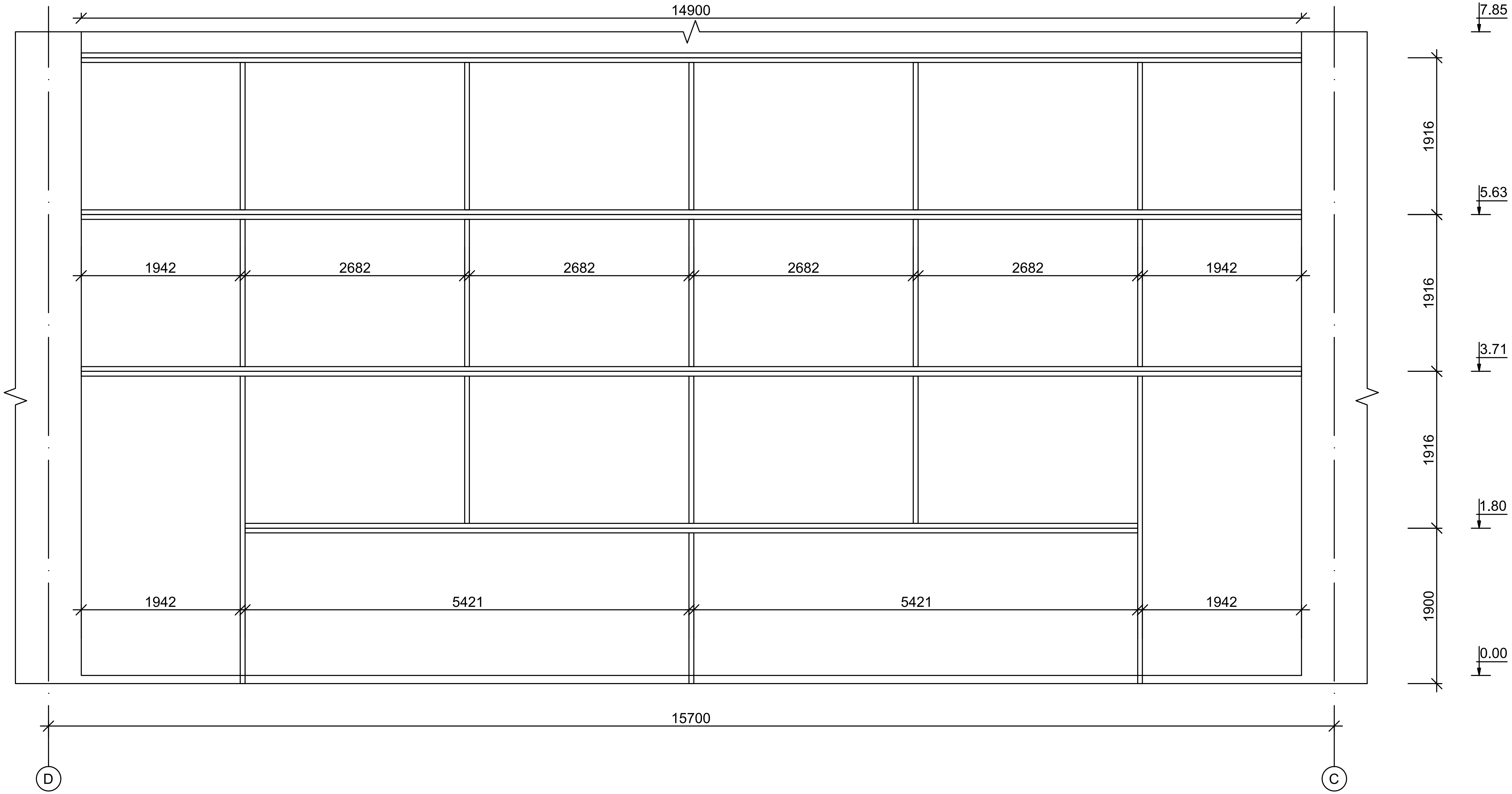

ՆԳՃ	Հ.ՎԱՐԴԱՆՅԱՆ		Արտաշատի N 1 մանկապարտեզի շենքի հիմնանորոգ ում <<ՔՆ-ՊԸԱՇՉԲ-16/4>>			
ՆԱԽԱԳԾԵՑ	Ա.ՅՈՎՅԱՆԻՍՅԱՆ		ԿՈՆՍՏՐՈՒԿՏԻՎ ՄԱՍ	ՓՈՒԼ	ԹԵՐԹ	ԹԵՐԹԵՐ
				ԱՆ	ԿԵ-3	6
			ՄԻՋԱՆՑՔԻ ԿԱՐԿԱՍ 2 (ՉԱՓԱԳՐՈՒԹՅՈՒՆ)	«ՎԻԼ-ՍԵՄ» ՍՊԸ		
ՊԱՇՏՈՆ	Ա.ԱԶԳԱՆՈՒՆ	ՍՏՈՐԱԳՐ.				

ՄԻՋԱՆՑՔԻ ԿԱՐԿԱՍ 1

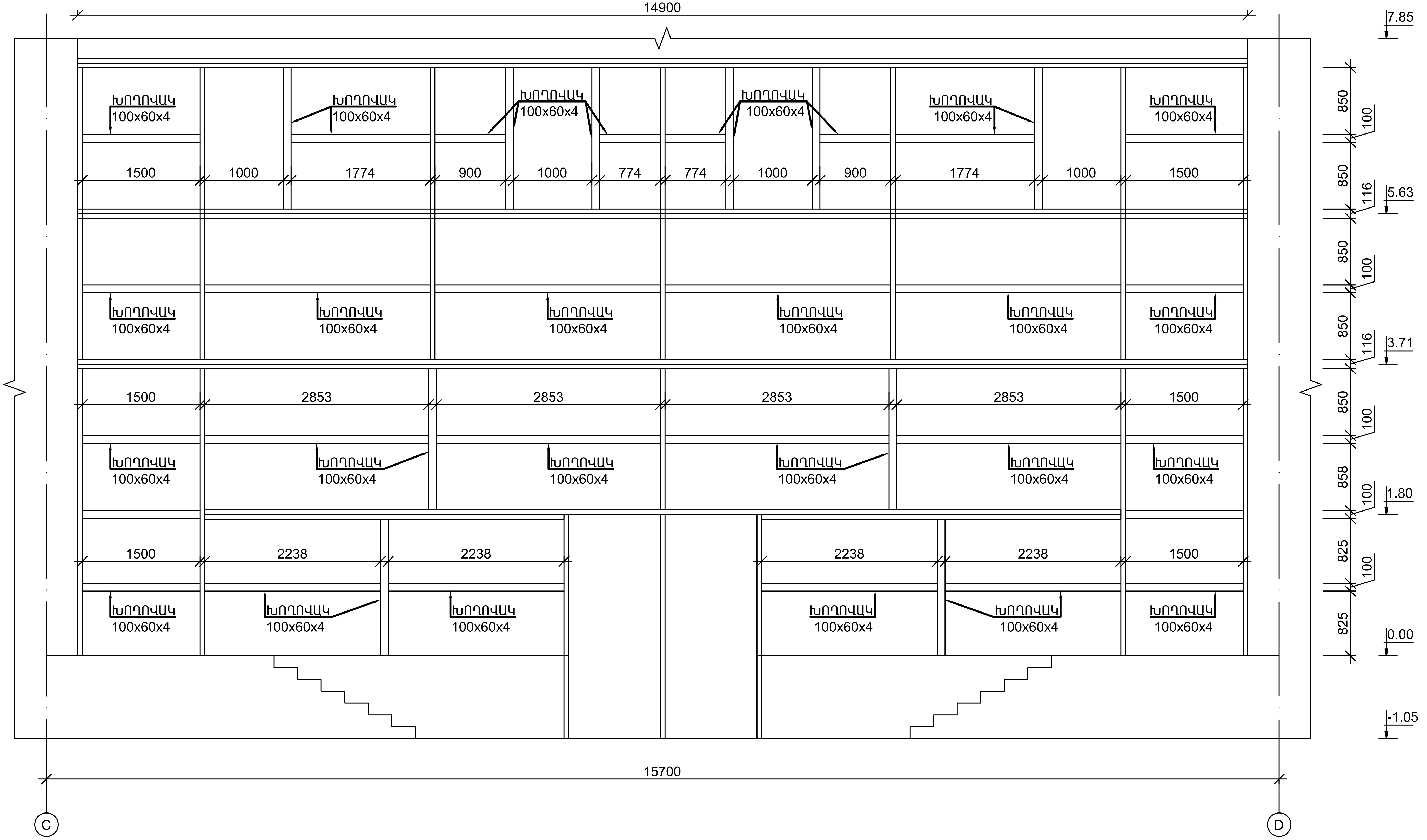

Հ/Հ	ԱՆՎԱՆՈՒՄ				ՔԱՆԱԿ	1ՄԵՏՐԻ ՔԱՇԸ	ԸՆԴ	Չ/Մ
	ՄԻՋԱՆՑՔԻ ԿԱՐԿԱՍ 1				2			
1	ԽՈՂՈՎԱԿ	100x60x4	l=	72.4մ	1	9.3	673.3	կգ
	Ընդհամենը	100x60x4					1346.6	

ԾԱՆՈԹՈՒԹՅՈՒՆ

1. Սենդվիչ պանելների համար ավելացվող մետաղական բոլոր պրոֆիլները մետաղական անհավասարակողմ խողովակներ են 100x60x4 մմ չափերով:

ՆԳՖ	Հ.ՎԱՐԴԱՆՅԱՆ		Արտաշատի N 1 մանկապարտեզի շենքի հիմնանորոգում <<ՔՆ-ՊԸԱՇՁԲ-16/4>>		
ՆԱԽԱԳԾԵՑ	Ա.ՀՈՎՀԱՆՆԻՍՅԱՆ		ԿՈՆՍՏՐՈՒԿՏԻՎ ՄԱՍ	ՓՈՒԼ	ԹԵՐԹ / ԹԵՐԹԵՐ
				ԱՆ	ԿԵ-4 / 6
			ՄԻՋԱՆՑՔԻ ԿԱՐԿԱՍ 1	«ՎԻԼ-ՍԵՄ» ՍՊԸ	
ՊԱՇՏՈՆ	Ա.ԱԶԳԱՆՈՒՆ	ՍՏՈՐԱԳՐ.			

ՄԻՋԱՆՑՔԻ ԿԱՐԿԱՍ 2

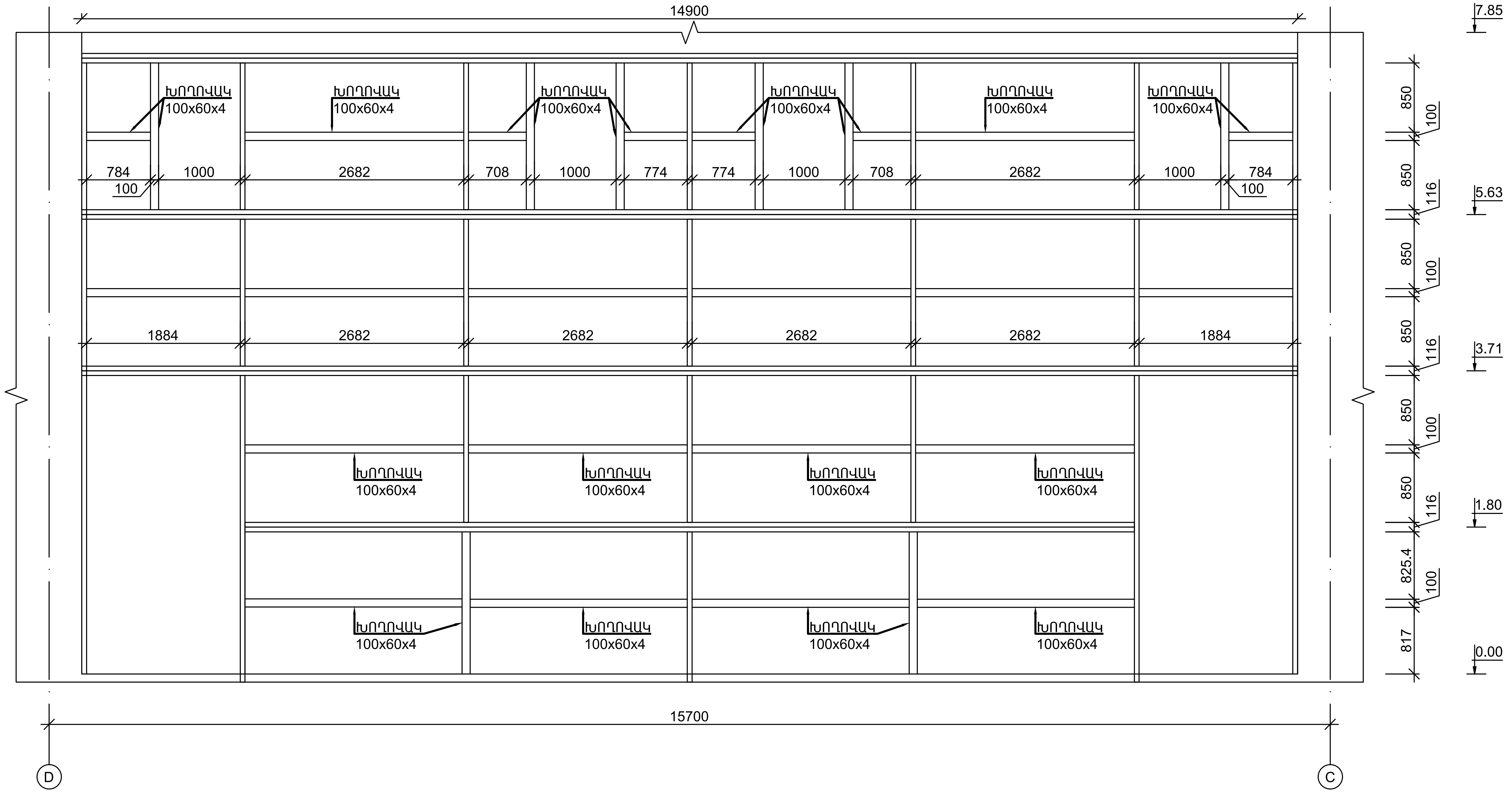

Հ/Հ	ԱՆՎԱՆՈՒՄ				ՔԱՆԱԿ	1ՄԵՏՐԻ ՔԱՇԸ	ԸՆԴ	Չ/Մ
	ՄԻՋԱՆՑՔԻ ԿԱՐԿԱՍ 2				2			
1	ԽՈՂՈՎԱԿ	100x60x4	l=	57.2մ	1	9.3	532.0	կգ
	ԸՆԴՀԱՄԵՆԸ	100x60x4					1063.9	կգ

ԾԱՆՈԹՈՒԹՅՈՒՆ

1. Սենդվիչ պանելների համար ավելացվող մետաղական բոլոր պրոֆիլները մետաղական անհավասարակողմ խողովակներ են 100x60x4 մմ չափերով:

ՆԳճ	Հ.ՎԱՐԴԱՆՅԱՆ		Արտաշատի N 1 մանկապարտեզի շենքի հիմնանորոգում <<ՔՆ-ՊԸԱՇՉԸ-16/4>>		
ՆԱԽԱԳԾՈՂ	Ա.ՀՈՎՀԱՆՆԻՍՅԱՆ		ԿՈՆՍՏՐՈՒԿՏԻՎ ՄԱՍ	ՓՈՒԼ	ԹԵՐԹ	ԹԵՐԹԵՐ
				ԱՆ	Կե-5	6
ՊԱՇՏՈՆ	Ա.ԱԶԳԱՆՈՒՆ	ՍՏՈՐԱԳՐ.	ՄԻՋԱՆՑՔԻ ԿԱՐԿԱՍ 2	«ՎԻԼ-ՍԵՄ» ՍՊԸ	

ԾԱԾԿԻ ՍԱԼԻ ՈՒԺԵՂԱՑՄԱՆ ՍԽԵՄԱ 1:20

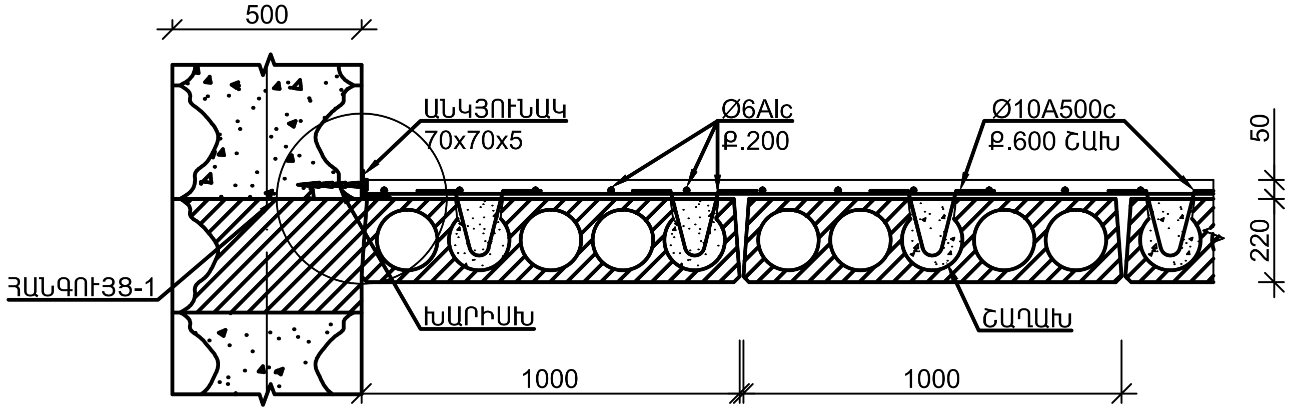

ԾԱԾԿԻ ՍԱԼԻ ՈՒԺԵՂԱՑՄԱՆ ՍԽԵՄԱ 1:10

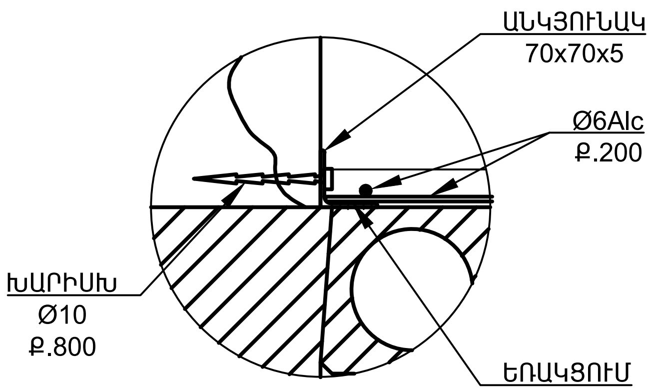

Հ/Հ	ԱՆՎԱՆՈՒՄ			ՔԱՆԱԿ	1ՀԱՏԻ ՔԱՇԸ	ԸՆԴ	Չ/Մ
	ԾԱԾԿԻ ՈՒԺԵՂԱՑՈՒՄ						
1	Ø6AIc	TCH 102-00	L=7920մ	1	1758.2	1758.2	կգ
2	ՇԱՂԱԽ					39.6	$մ^3$
3	ԱՆԿՅՈՒՆԱԿ	70x70x5	L=384մ	1	5.4	2065.9	կգ
4	ԽԱՐԻՍԽ	Ø10		480			
5	Ø10A500c	TCH 102-00	L=300	3500	0.2	647.8	կգ

ՄԵՏԱՂԱԿԱՆ ԽՈՂՈՎԱԿԻ ՄԻԱՑՄԱՆ ՀԱՆԳՈՒՅՑ Մ 1:10

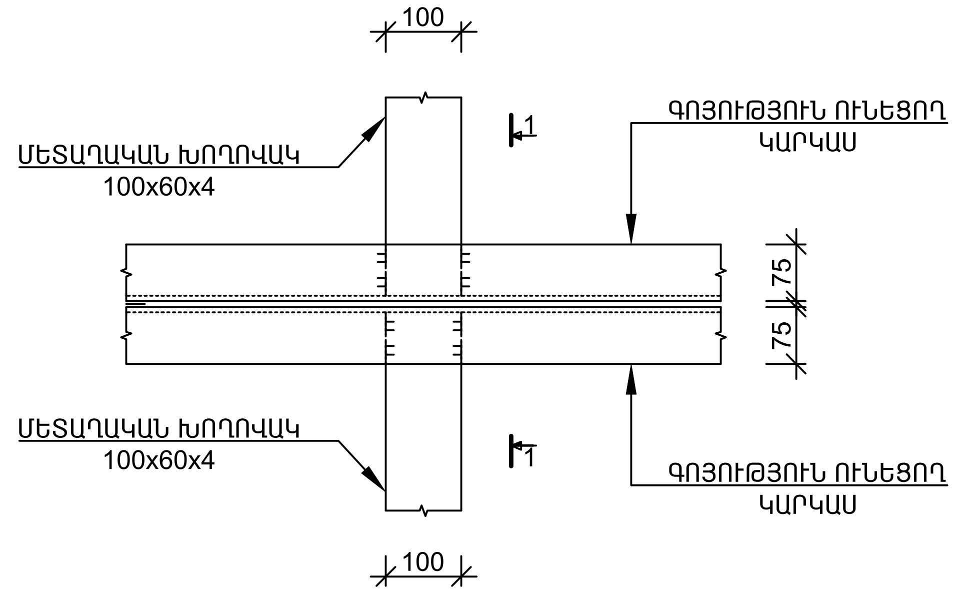

ԿՏՐՎԱԾՔ 1-1 Մ 1:10

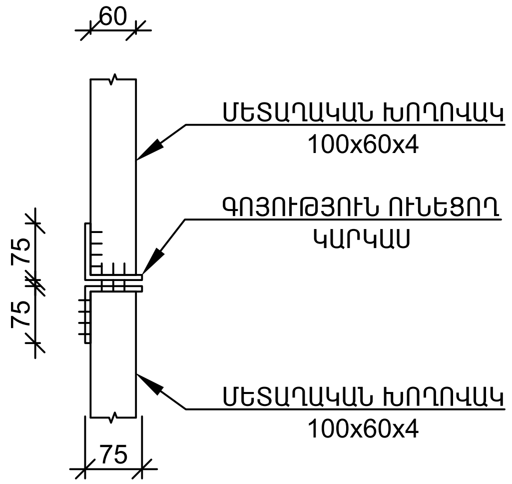

ՆԳճ	Հ.ՎԱՐԴԱՆՅԱՆ		Արտաշատի N 1 մանկապարտեզի շենքի հիմնանորոգ ում <<ՔՆ-ՊԸԱՇՔԸ-16/4>>		
ՆԱԽԱԳԾԵՑ	Ա.ՀՈՎՀԱՆՆԻՍՅԱՆ		ԿՈՆՍՏՐՈՒԿՏԻՎ ՄԱՍ	ՓՈՒԼ	ԹԵՐԹ	ԹԵՐԹԵՐ
				ԱՆ	ԿԵ-6	6
			ՈՒԺԵՂԱՑՄԱՆ ՀԱՆԳՈՒՅՑՆԵՐ	«ՎԻԼ-ՍԵՄ» ՍՊԸ		
ՊԱՇՏՈՆ	Ա.ԱԶԳԱՆՈՒՆ	ՍՏՈՐԱԳՐ.				